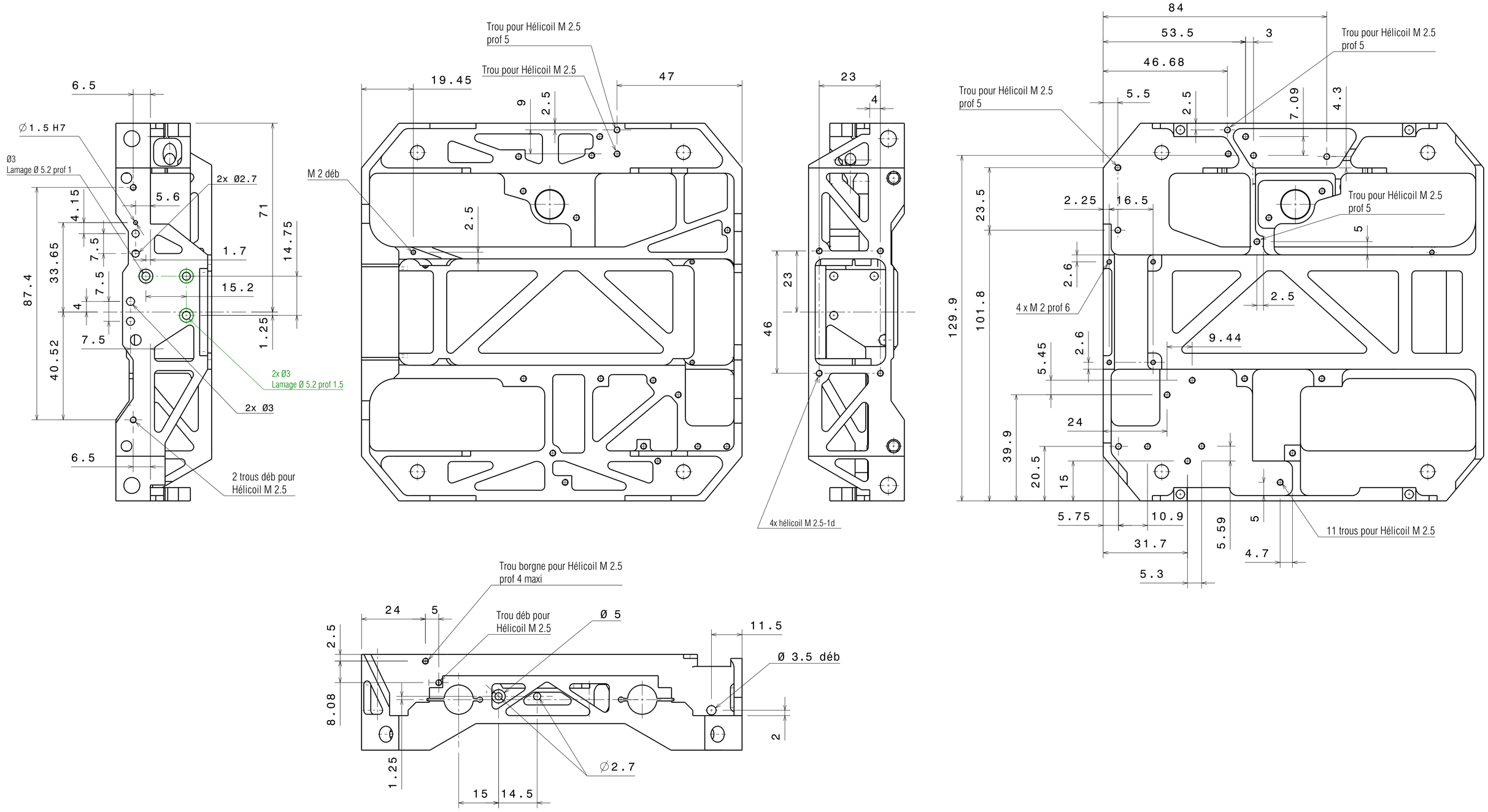

L.A.M.				Matière 6061	Echelle 1	Format A2	Rugosité 1.6	Surface	Masse Estimée 179 g
				Tolerances : JS 11 +/- 5 arc min	Numéro / Projet Herschel - SPIRE				
					Date	Nom	Désignation Mecanisme FTS Structure de base		
				Dessin	28-08-03	Blanc j.c.			
H		28-11-05	Blanc j.c.	Contrôle					
G		25-03-05	Blanc j.c.	Approb.					
E		19-10-04	Blanc j.c.						
D		05-10-04	Blanc j.c.	Laboratoire d'Astrophysique de Marseille	Numéro SPI-MEC-10-DD-01-H				Feuille No 2/3
C		27-09-04	Blanc j.c.						
B		14-06-04	Blanc j.c.						
Ind.	Modification	Date	Nom						