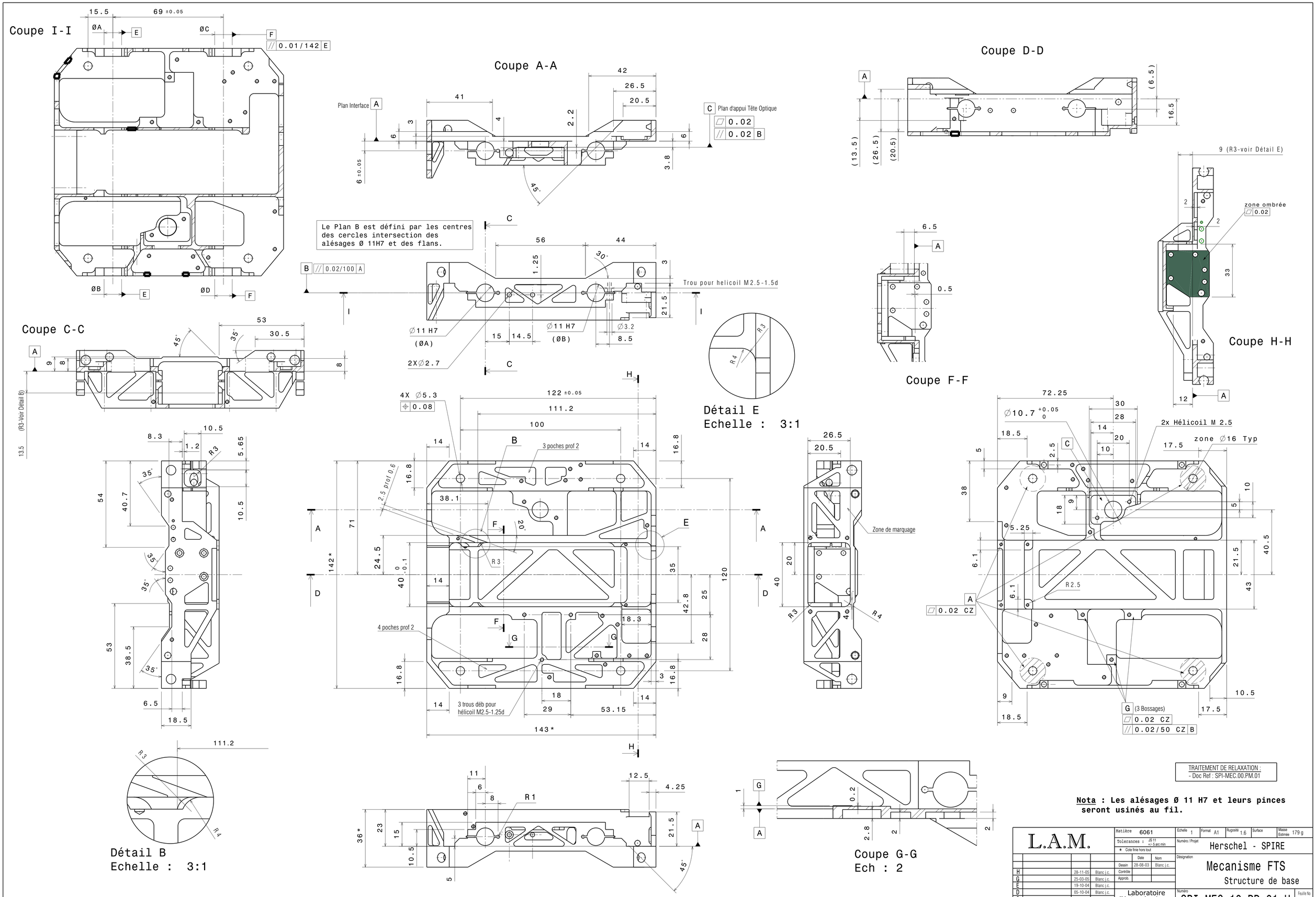
Coupe I-I
Coupe A-A
Coupe D-D
Coupe C-C
Coupe F-F
Coupe H-H
Coupe G-G
Détail B
Echelle : 3:1
Détail E
Echelle : 3:1
Plan Interface
Plan d'appui Tête Optique
Le Plan B est défini par les centres des cercles intersection des alésages Ø 11H7 et des flans.
Trou pour helicoil M2.5-1.5d
3 poches prof 2
4 poches prof 2
3 trous déb pour hélicoil M2.5-1.25d
Zone de marquage
2x Hélicoil M 2.5
zone Ø16 Typ
zone ombrée
(3 Bossages)
TRAITEMENT DE RELAXATION :
- Doc Ref : SPI-MEC.00.PM.01
Nota : Les alésages Ø 11 H7 et leurs pinces seront usinés au fil.
L.A.M.
Matière 6061
Tolerances : JS 11 +/- 5 arc min
★ Cote finie hors tout
Dessin 28-08-03 Blanc j.c.
Contrôle
Approb.
Laboratoire d'Astrophysique de Marseille
Echelle 1
Format A1
Rugosité 1.6
Surface
Masse Estimée 179 g
Numéro / Projet
Herschel - SPIRE
Désignation
Mecanisme FTS
Structure de base
Numéro
SPI-MEC-10-DD-01-H
Feuille No 1/3
H 28-11-05 Blanc j.c.
G 25-03-05 Blanc j.c.
E 19-10-04 Blanc j.c.
D 05-10-04 Blanc j.c.
C 27-09-04 Blanc j.c.
B 14-06-04 Blanc j.c.
Ind. Modification Date Nom