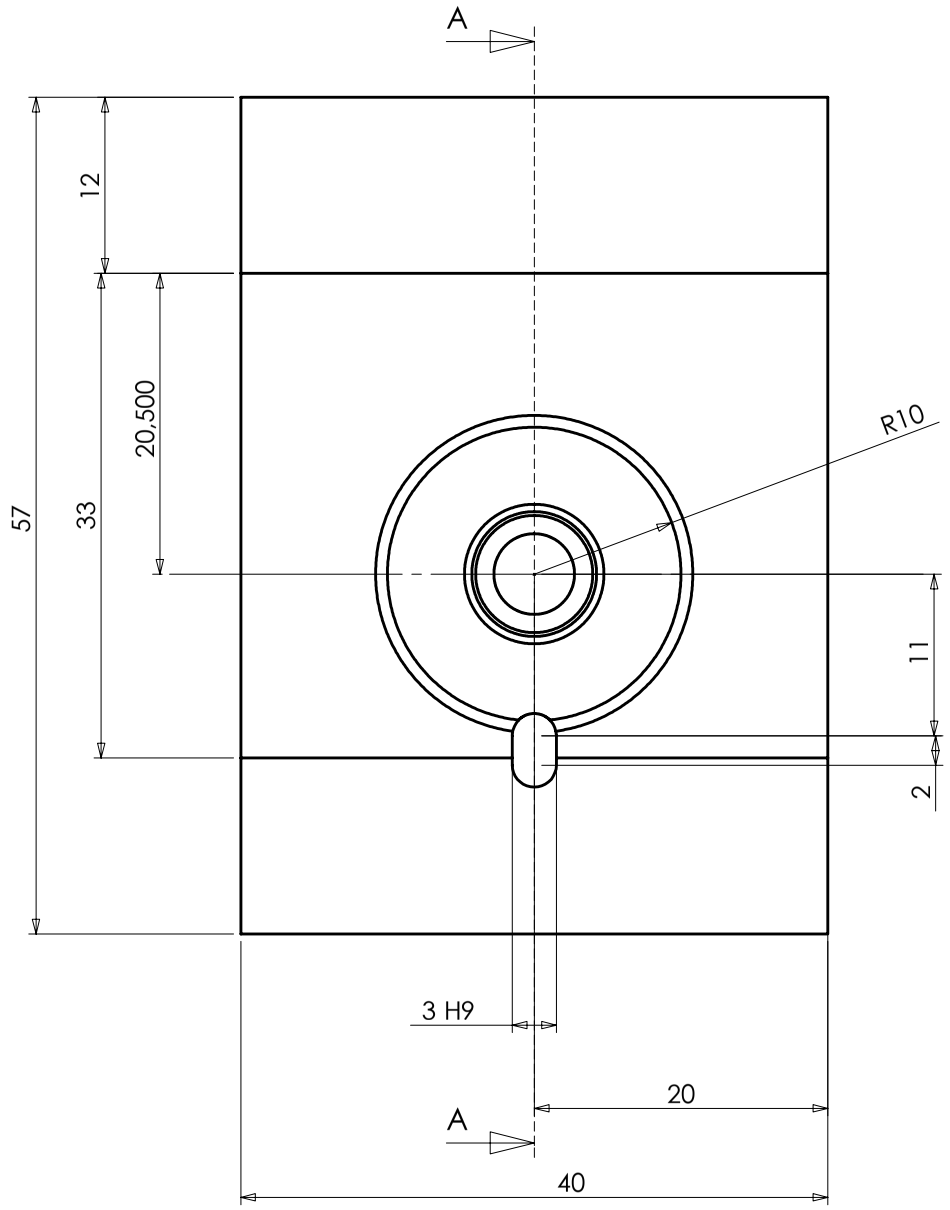

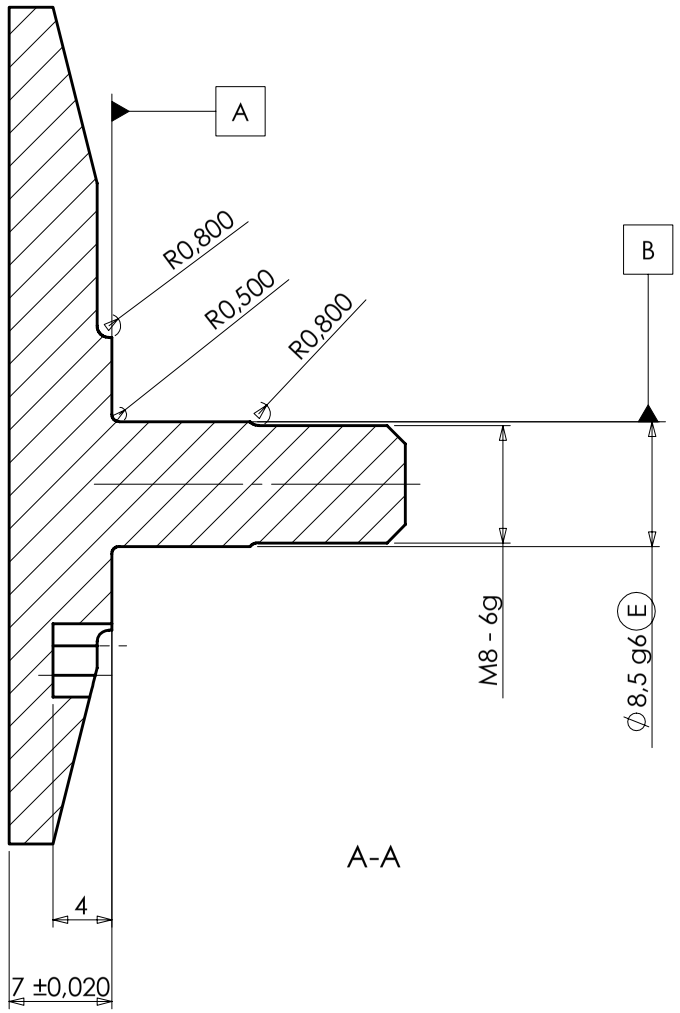

⊥	A	B	0,01
⏥	A		0,01

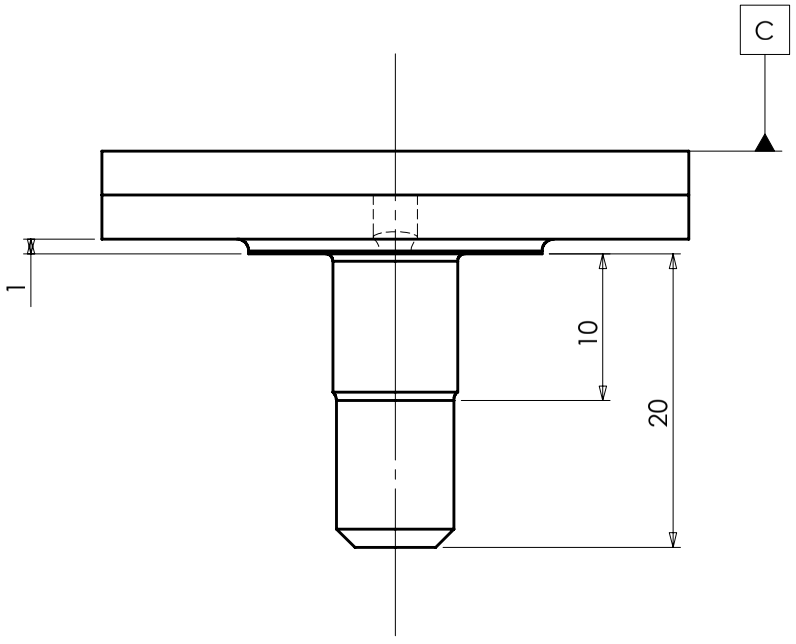

⏥	C	0,001 RMS	
//	A	C	0,02

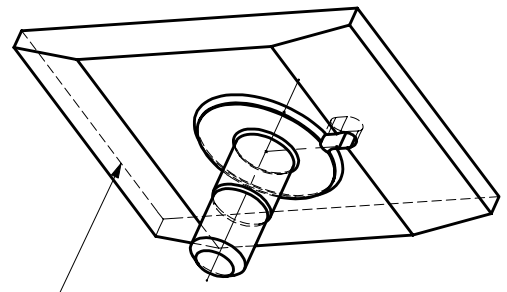

Zone de gravure du No de pièce
(SPI.MIR.00.RQ.01.A)

Matière 6061		Surface		Tolerances : +0,1 -0,1		Rugosité	Echelle 2 : 1 / Poids 38 gr.
							Numéro / Projet SPIRE - HERSCHEL
					Date	Nom	Désignation
				Dessin	18-06-2002	P. Dargent	Miroir SM7 à 293 K
				Contrôle			
				Approb.			
				Laboratoire d'Astrophysique de Marseille			Numéro SPI.MIR.32.DD.01.A / Feuille No 1
01							
Mod.	Modification	Date	Nom				